SIŁOWNIK ELEKTRYCZNY ST5

Opis
Siłownik elektryczny ST5 to pozycja do konstrukcji solarnych wyposażonych w system nadążny. Rozwiązanie to ofertuje bardzo duży udźwig statyczny oraz dynamiczny. Gwarantuje to solidna budowa, wytrzymałe materiały konstrukcyjne oraz metalowa przekładnia planetarna. Siłownik jest odporny na wpływ warunków atmosferycznych, a stabilna praca siłownika gwarantuje płynną pracę solar trackera.

Certyfikaty
RoHS, CE.

Zakres temperatur
-40°C do +65°C

Warianty dostępne w stałej ofercie:

Nazwa	Napięcie zasilania	Długość wysuwu	Udźwig	Prędkość wysuwu (bez obciążenia)	Czujnik Halla
ST5-24-600-50000-1.2	24V DC	600 mm	50 000 N	~1,2 mm/s	NIE
ST5-24-800-50000-1.2	24V DC	800 mm	50 000 N	~1,2 mm/s	NIE

Cechy

- Udźwig: 50 000N
- Siłownik klasy PREMIUM
- Wysoka odporność na siły statyczne
- Wysoka klasa szczelności IP66
- Prosty montaż oraz łatwa obsługa
- Wszechstronność zastosowań
- Przekładnia samoblokująca
- Metalowe tryby i nakrętka napędowa
- Solidna budowa
- Płynna praca

SPECYFIKACJA

ST5		
Napięcie zasilania	24V DC	
Prąd jałowy	~0.8A	
Prąd obciążeniowy	~10A	
Prąd rozruchowy	<20A	
Wysuw tłoczyska (*)	600; 800 mm	
Udźwig (*)	50 000 N (dynamiczny)	125 000 N (statyczny)
Prędkość wysuwu (*)	~1,2 mm/s (bez obciążenia)	~0,8 mm/s (maksymalnie obciążony)
Klasa szczelności	IP66	
Zabezpieczenia	Wyłączniki krańcowe	
Sprzężenie zwrotne (opcjonalnie)	Czujnik Halla, zasilanie 5V DC, podłączenie 4-przewodowe	
Cykl pracy	20% (max. 12 min./godz.)	
Głośność	≤73dB	
Temperatura pracy	-40°C ~ +65°C	

(*) dotyczy wariantów będących w stałej ofercie

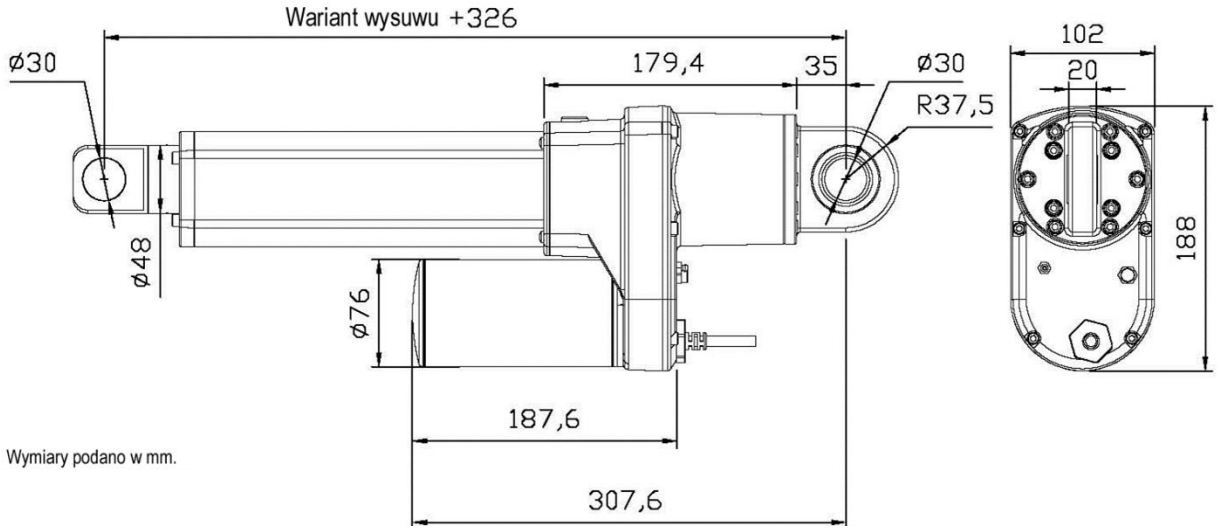

WYKRESY CHARAKTERYSTYK

(charakterystyki uśrednione)

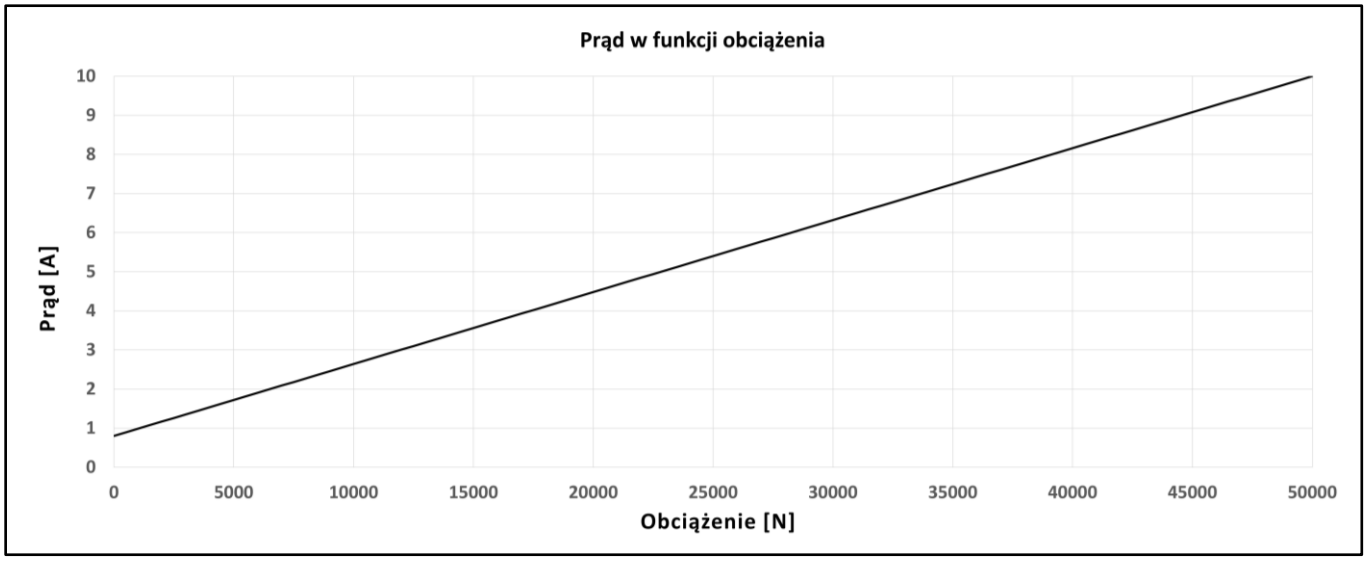

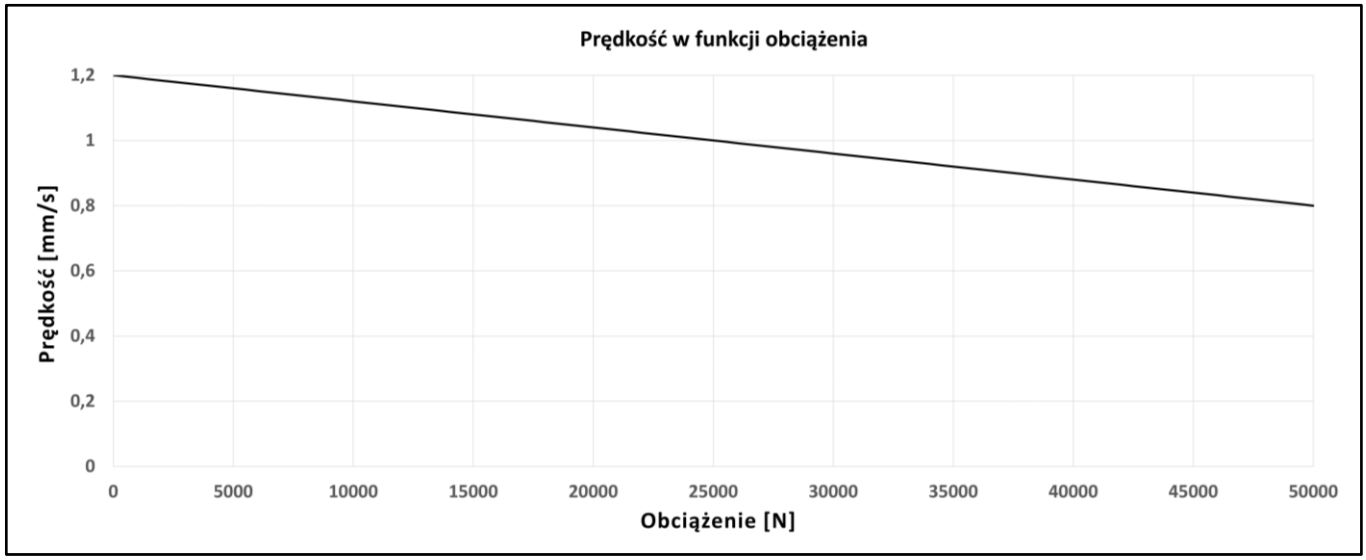

WARIANTY TYLKO NA ZAMÓWIENIE

ST5	
Wysuw tłoczyska	100 – 800 mm
Sprzężenie zwrotne (opcjonalnie)	HALL - Czujnik Halla

Minimalna wielkość zamówienia: 10 szt.

Podczas składania zamówienia należy podać oznaczenie zamawianego siłownika według poniższego formatu:

ST5-[zasilanie]-[wysuw]-[siła]-[prędkość]-[sprzężenie zwrotne]

Przykłady:

ST5-24-400-50000-1.2 (siłownik ST5; zasilanie: 24V; wysuw: 400 mm; siła: 50000N; prędkość: 1,2 mm/s; sprz. zwrotne: brak)

ST5-24-600-50000-1.2-HALL (siłownik ST5; zasilanie: 24V; wysuw: 600 mm; siła: 50000N; prędkość: 1,2 mm/s; sprz. zwrotne: czujnik Halla)